Szczegół A
skala 1:10

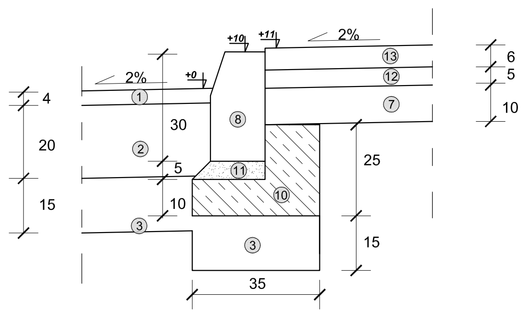

Szczegół B
skala 1:10

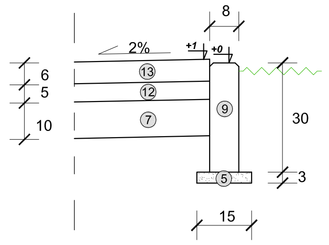

Szczegół C
skala 1:10

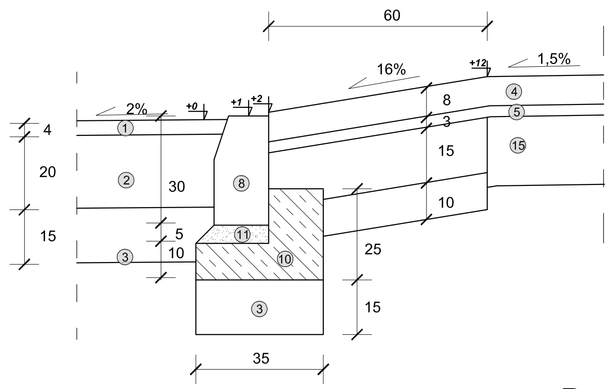

Przekrój B-B
skala 1:50

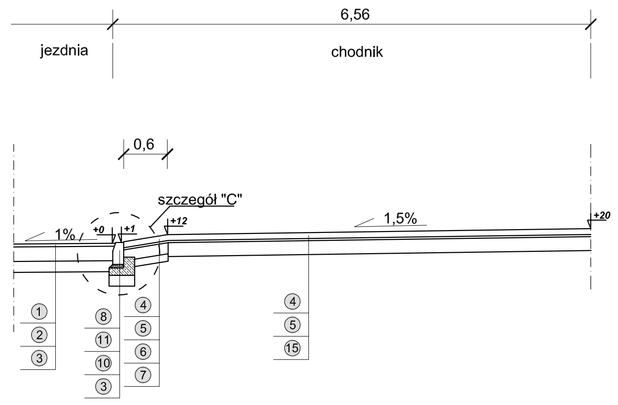

LEGENDA:

Projektowane:

1. - warstwa ścieralna z B.A. 0/12,8 grub. 4cm
2. - podbudowa zasadnicza z kruszywa łamanego stabilizowanego mechanicznie grub. 20cm
3. - warstwa odcinająca - pospółka grub. 15cm
4. - warstwa ścieralna z betonowej kostki brukowej grub. 8cm szarej
5. - podsypka cementowo-piaskowa grub. 3cm
6. - podbudowa zasadnicza z kruszywa naturalnego stabilizowanego mechanicznie grub. 15cm
7. - warstwa odcinająca - pospółka grub. 10cm
8. - krawężnik betonowy o wym. 15x30 cm
9. - obrzeże betonowe 30x8 cm
10. - lawa betonowa z oporem z betonu C8/10 grub. 10cm
11. - podsypka cementowo - piaskowa grub. 5cm
12. - podsypka piaskowa grub. 5cm
13. - warstwa ścieralna z betonowej kostki brukowej grub. 6cm czerwonej
14. - odwodnienie liniowe wg. branży sanitarnej

Istniejące:

15. - jezdnia o nawierzchni asfaltowej

Przekrój C-C
skala 1:50

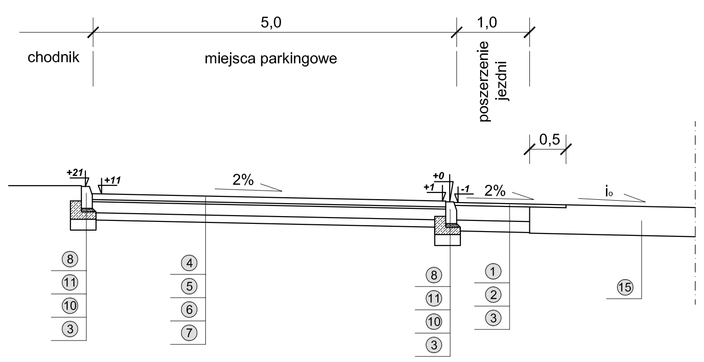

Przekrój A-A
skala 1:50

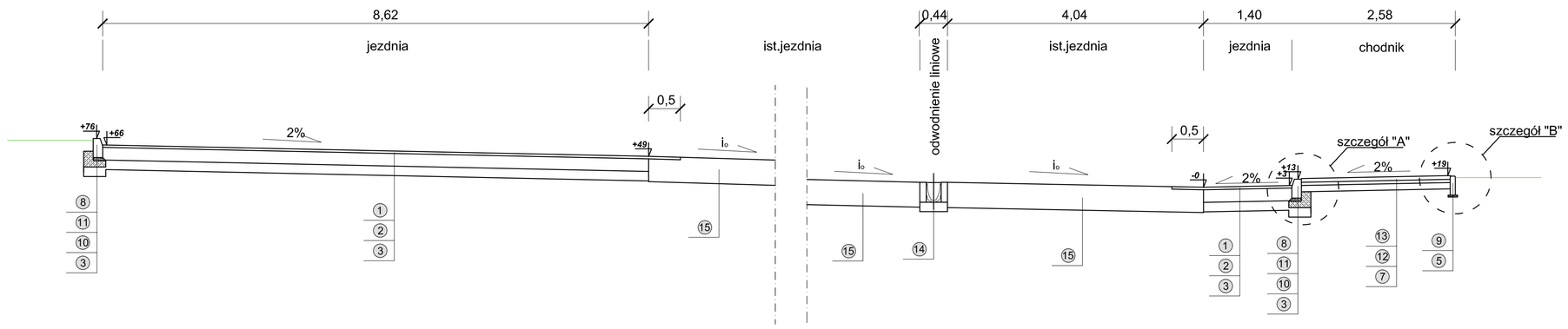

Wszystkie wymiary i rzędne należy sprawdzić na budowie, w przypadku niezgodności pomiędzy projektem architektonicznym, projektami branżowymi a stanem istniejącym należy uzgodnić z projektantem.
Uwagi i opisy zamieszczone w części rysunkowej projektu stanowią integralną część niniejszego opracowania.
Projekt jest chroniony Prawem Autorskim (Dz.U.94/24/83).
Wszystkie informacje zawarte w tym projekcie stanowią własność intelektualną firmy "ARCHITEKT RADOSŁAW OJZOWSKI"
i nie wolno ich użyć ponownie i reprodukować bez pisemnej zgody wyżej wymienionej firmy.

PRZEKROJE NORMALNE	SKALA 1:50 1:10
	BRANŻA: DROGOWA
MODERNIZACJA STADIONU MIEJSKIEGO SEROCK , UL.PULTUSKA DZ.NR EW. 10	UMOWA
	FAZA PT
	DATA 11.2008
INWESTOR:	GMINA MIASTO SEROCK
ADRES:	SEROCK UL. PULTUSKA
PROJEKTANT: mgr inż. Józef Mrugalski	NR UPRAWNIEŃ UAN-IV-10220/75/81
SPRAWDZAJĄCY:	NR UPRAWNIEŃ
UWAGI:	NR RYS. 3