WĘZEŁ 1

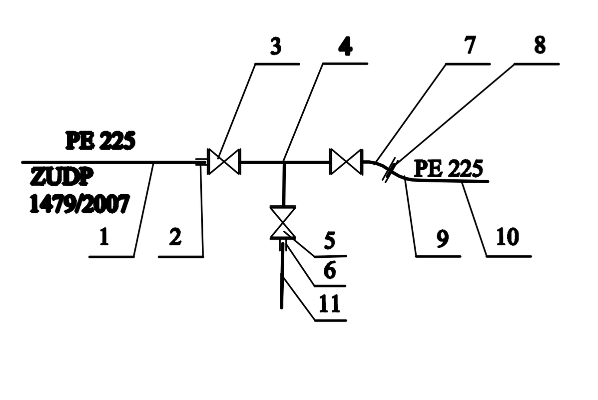

1.- Projektowana sieć wodociągowa z rur PE 225 PN 16 (ZUDP 1479/2007)
2.- Kołnierz specjalny z żeliwa do rur PE DN 200/225 PN 16 - 1 szt.
3.- Zasuwa z żeliwa sferoidalnego DN 200 PN 16
z trzpieniem teleskopowym + skrzynka uliczna żeliwna szrywna - 2 szt.
4.- Trójnik kołnierzowy redukcyjny z żeliwa sferoidalnego 200/100/200 PN 16 - 1 szt.
5.- Zasuwa z żeliwa sferoidalnego DN 100 PN 16
z trzpieniem teleskopowym + skrzynka uliczna żeliwna szrywna - 1 szt.
6.- **Kołnierz specjalny z żeliwa do rur żeliwnych DN 100/100 PN 16 - 1 szt.**
7.- Łuk żeliwny dwukołnierzowy DN 200 PN 16 11°- 1 szt.
8.- Kołnierz stalowy galwanizowany DN 225/200 z uszczelką gumową PN 16 - 1 szt.
9.- Kolano PE225-15° - w pionie z tuleją kołnierzową 225/200 - 1 szt.
10.- Projektowana sieć wodociągowa z rur PE 225 PN 16
11.- **Istniejąca sieć wodociągowa z rur żeliwnych DN 100 (do likwidacji)**

WĘZŁY 2 - 3

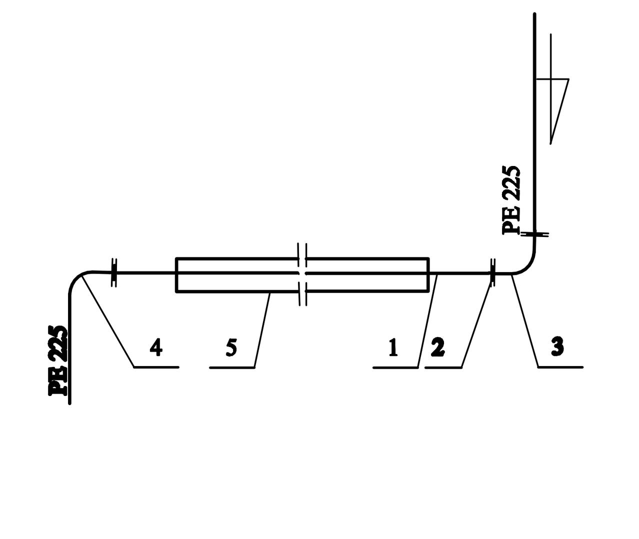

1.- Projektowana sieć wodociągowa z rur PE 225 PN 16
2.- Kołnierz stalowy galwanizowany DN 225/200 z uszczelką gumową PN 16
z tuleją kołnierzową 225/200 SDR 11 - 4 szt.
3.- Kolano kołnierzowe żeliwne DN 200 PN 16 90° - 1 szt.
4.- Kolano PE225 - 90° - 1 szt.
5.- Rura osłonowa PEHD 355 x 20,1 mm PE 100 SDR 17,6 PN 9 - L = 22,0 m

WĘZŁY 4 - 4.1 - 4A

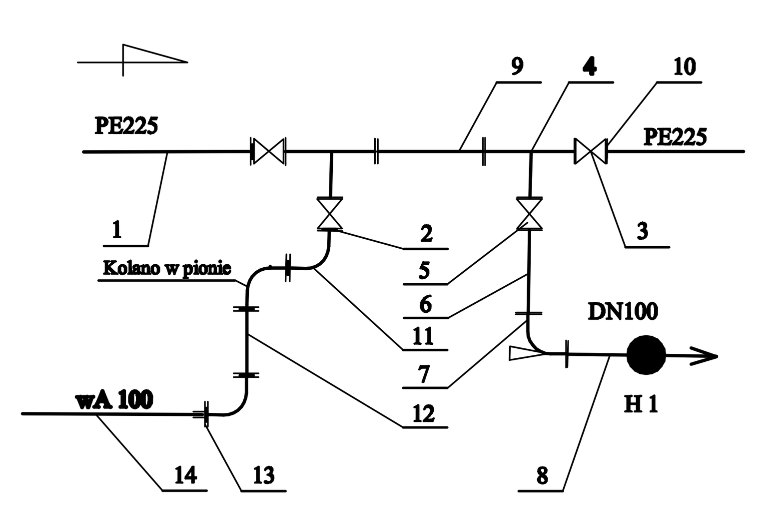

1.- Projektowana sieć wodociągowa z rur PE 225 PN 16
2.- Kołnierz stalowy galwanizowany DN 110/100 z uszczelką gumową PN 16
z tuleją kołnierzową 110/100 SDR 11 - 8 szt.
3.- Zasuwa z żeliwa sferoidalnego DN 200 PN 16
z trzpieniem teleskopowym + skrzynka uliczna żeliwna szrywna - 2 szt.
4.- Trójnik kołnierzowy z żeliwa sferoidalnego 200/100/200 PN 16 - 2 szt.
5.- Zasuwa z żeliwa sferoidalnego DN 100 PN 16
z trzpieniem teleskopowym + skrzynka uliczna żeliwna szrywna - 2 szt.
6.- Króciec żeliwny dwukołnierzowy DN 100 , L = 400mm PN 16 - 1 szt.
7.- Kolano stopowe żeliwne dwukołnierzowe DN 100 PN 16 - 1 szt.
8.- Hydrant nadziemny DN 100 z zabezpieczeniem w przypadku złamania - 1 szt.
9.- Króciec żeliwny dwukołnierzowy DN 100 , L = 500mm PN 16 - 1szt.
10.- Kołnierz stalowy galwanizowany DN 225/200 z uszczelką gumową PN 16
z tuleją kołnierzową 225/200 SDR 11 - 2 szt.
11.- Kolano PE 110 - 90° - 3 szt.
12.- Rura PE 110 PN 16 - L = dopasować na budowie
13.- Kołnierz specjalny z żeliwa do rur żeliwnych DN 100/100 PN 16 - 1 szt.
14.- Istniejąca sieć wodociągowa z rur żeliwnych DN 100

WĘZŁY 7 - 7.1 - 7.2
8 - 8.1 - 8.2
9 - 9.1 - 9.2
10 - 10.1 - 10.2
13 - 13.1 - 13.2
19 - 19.1 - 19.2

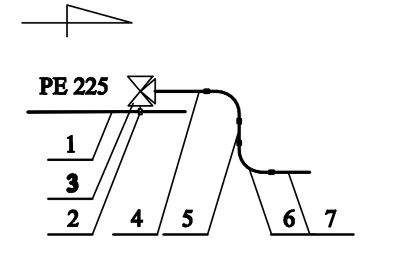

1.- Projektowana sieć wodociągowa z rur PE 225 PN 16
2.- Opaska do nawiercania z zasuwą odcinającą 2" - 1 szt.
3.- Zawór kątowy do przyłącza domowego z odejściem ISO do rur PE 40
z trzpieniem teleskopowym + skrzynka uliczna żeliwna szrywna - 1 szt.
4.- Rura PE 40 SDR11 - L = 5,5 m - 7 - 7.1
L = 4,8 m - 8 - 8.1
L = 5,2 m - 9 - 9.1
L = 4,5 m - 10 - 10.1
L = 7,5 m - 13 - 13.1
L = 1,7 m - 19 - 19.1
5.- Rura PE 40 SDR 11 - L = 2,6 m - 7.1 - 7.2
L = 0,6 m - 8.1 - 8.2
L = 1,0 m - 9.1 - 9.2; 10.1 - 10.2
L = 2,3 m - 13.1 - 13.2
L = 2,0 m - 19.1 - 19.2
6.- Kolano elektrooporowe PE 40 SDR 11 - 90° - 2 szt.
7.- Istniejące przyłącze z rur PE 40
UWAGA:
W przypadku innego materiału rury przyłącza,
zastosować adapter PE40/materiał przyłącza

WĘZŁY 21 - 21.1 - 21.2 48A - 48A.1 - 48A.2 79 - 79.1 - 79.2
22 - 22.1 - 22.2 51 - 51.1 - 51.2 20.13 - 20.13.1 - 20.13.2
25 - 25.1 - 25.2 57 - 57.1 - 57.2
47 - 47.1 - 47.2 71 - 71.1 - 71.2
48 - 48.1 - 48.2 72 - 72.1 - 72.2

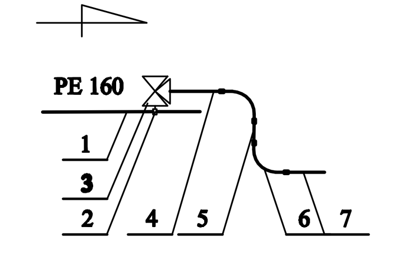

1.- Projektowana sieć wodociągowa z rur PE 160 PN 16
2.- Opaska odcinająca 2" - 1 szt.
3.- Zawór kątowy do przyłącza domowego z odejściem ISO do rur PE 40
z trzpieniem teleskopowym + skrzynka uliczna żeliwna szrywna - 1 szt.
4.- Rura PE 40 SDR11 - L = 7,6 m - 21 - 21.1 L = 1,2 m - 48A - 48A.1 L = 1,6 m - 79 - 79.1
L = 7,8 m - 22 - 22.1 L = 1,3 m - 51 - 51.1 L = 0,8 m - 20.13 - 20.13.1
L = 7,5 m - 25 - 25.1 L = 0,7 m - 57 - 57.1
L = 0,5 m - 47 - 47.1 L = 1,0 m - 71 - 71.1
L = 0,8 m - 48 - 48.1 L = 0,6 m - 72 - 72.1
5.- Rura PE 40 SDR 11 - L = 1,4 m - 21.1 - 21.2 L = 1,0 m - 48A.1 - 48A.2 L = 1,0 m - 79.1 - 79.2
L = 1,5 m - 22.1 - 22.2 L = 1,0 m - 51.1 - 51.2 L = 0,9 m - 20.13.1 - 20.13.2
L = 1,0 m - 25.1 - 25.2 L = 0,8 m - 57.1 - 57.2
L = 0,8 m - 47.1 - 47.2 L = 1,5 m - 71.1 - 71.2
L = 1,0 m - 48.1 - 48.2 L = 0,8 m - 72.1 - 72.2
6.- Kolano elektrooporowe PE 40 SDR 11 - 90° - 2 szt.
7.- Istniejące przyłącze z rur PE 40
UWAGA:
W przypadku innego materiału rury przyłącza,
zastosować adapter PE40/materiał przyłącza

WĘZEŁ 20.7.1

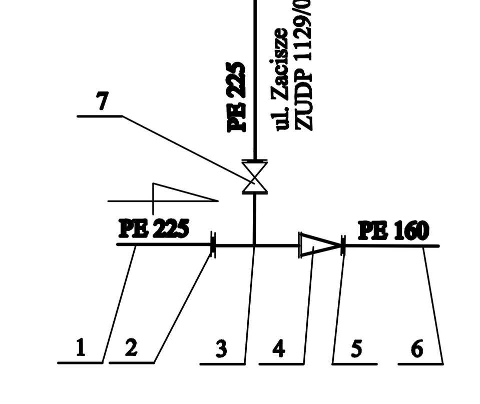

1.- Projektowana sieć wodociągowa z rur PE 225 PN 16
2.- Kołnierz stalowy galwanizowany DN 225/200 z uszczelką gumową PN 16
z tuleją kołnierzową 225/200 SDR 11 - 2 szt.
3.- Trójnik kołnierzowy z żeliwa sferoidalnego 200/200/200 PN 16 - 1 szt.
4.- Redukcja kołnierzowa z żeliwa sferoidalnego 200/150 PN 16 - 1 szt.
5.- Kołnierz stalowy galwanizowany DN 160/150 z uszczelką gumową PN 16
z tuleją kołnierzową 160/150 SDR 11 - 1 szt.
6.- Projektowana sieć wodociągowa z rur PE 160 PN 16
7.- Zasuwa z żeliwa sferoidalnego DN 200 PN 16
z trzpieniem teleskopowym + skrzynka uliczna żeliwna szrywna - 1 szt.

WĘZŁY 10A - 11 - 11.1 - 11.2

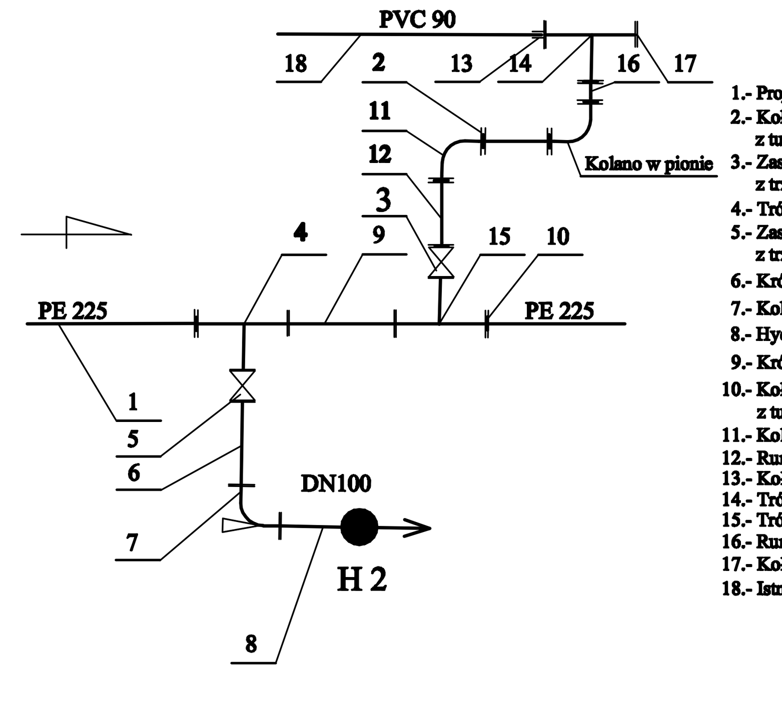

1.- Projektowana sieć wodociągowa z rur PE 225 PN 16
2.- Kołnierz stalowy galwanizowany DN 90/80 z uszczelką gumową PN 16
z tuleją kołnierzową 90/80 SDR 11 - 10 szt.
3.- Zasuwa z żeliwa sferoidalnego DN 80 PN 16
z trzpieniem teleskopowym + skrzynka uliczna żeliwna szrywna - 2 szt.
4.- Trójnik redukcyjny kołnierzowy z żeliwa sferoidalnego 200/100/200 PN 16 - 2 szt.
5.- Zasuwa z żeliwa sferoidalnego DN 100 PN 16
z trzpieniem teleskopowym + skrzynka uliczna żeliwna szrywna - 2 szt.
6.- Króciec żeliwny dwukołnierzowy DN 100, L = 400mm PN 16 - 1 szt.
7.- Kolano stopowe żeliwne dwukołnierzowe DN 100 PN 16 - 1 szt.
8.- Hydrant nadziemny DN 100 z zabezpieczeniem w przypadku złamania - 1 szt.
9.- Króciec żeliwny dwukołnierzowy DN 100, L = 500mm PN 16 - 1szt.
10.- Kołnierz stalowy galwanizowany DN 225/200 z uszczelką gumową PN 16
z tuleją kołnierzową 225/200 SDR 11 - 2 szt.
11.- Kolano PE 90 - 90° - 2 szt.
12.- Rura PE 90 PN 16, L = 0,8 m - 2 szt.
13.- Kołnierz specjalny z żeliwa do rur PVC DN 80/90 PN 10 - 1 szt.
14.- Trójnik kołnierzowy z żeliwa sferoidalnego 80/80/80 PN 16 - 1 szt.
15.- Trójnik redukcyjny kołnierzowy z żeliwa sferoidalnego 200/80/200 PN 16 - 1 szt.
16.- Rura PE 90 PN 16 - L = dopasować na budowie
17.- Kołnierz ślepy DN 80 PN 10 - 1 szt.
18.- Istniejąca sieć wodociągowa z rur PVC 90 w ul. Sadowej

WĘZEŁ 15

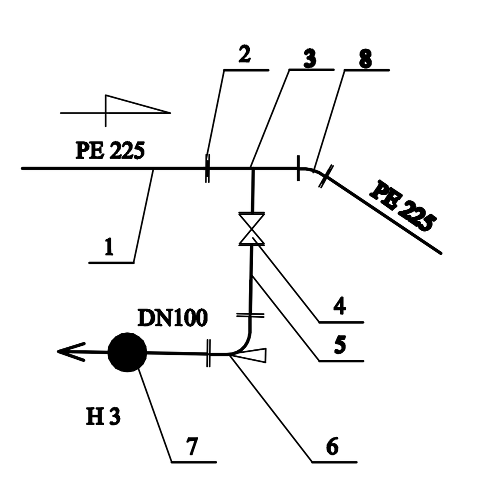

1.- Projektowana sieć wodociągowa z rur PE 225 PN 16
2.- **Kołnierz stalowy galwanizowany DN 225/200 z uszczelką gumową PN 16**
z tuleją kołnierzową 225/200 SDR 11 - 2 szt.
3.- Trójnik redukcyjny kołnierzowy z żeliwa sferoidalnego 200/100/200 PN 16 - 1 szt.
4.- Zasuwa z żeliwa sferoidalnego DN 100 PN 16
z trzpieniem teleskopowym + skrzynka uliczna żeliwna szrywna - 1 szt.
5.- Króciec żeliwny dwukołnierzowy DN 100, L = 1400 mm PN 16 - 1szt.
6.- Kolano stopowe żeliwne dwukołnierzowe DN 100 PN 16 - 1 szt.
7.- Hydrant nadziemny DN 100 z zabezpieczeniem w przypadku złamania - 1 szt.
8.- Łuk żeliwny dwukołnierzowy DN 200 PN 16 11°- 1 szt.

WĘZŁY 19A - 20 - 20.1

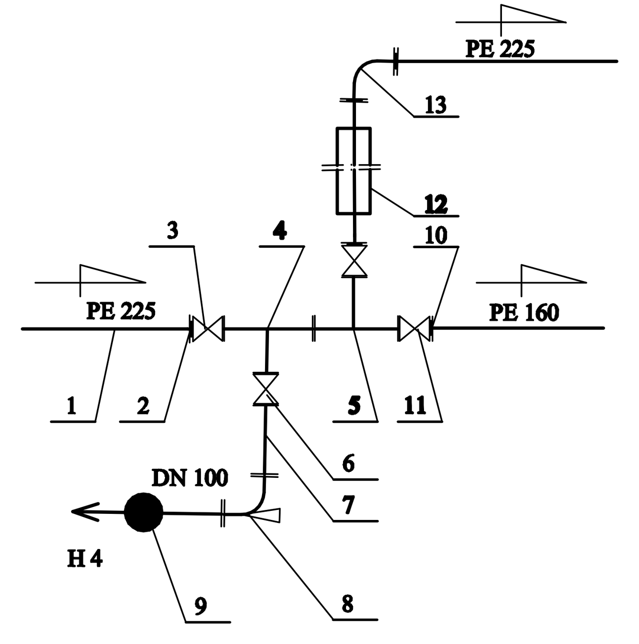

1.- Projektowana sieć wodociągowa z rur PE 225 PN 16
2.- **Kołnierz stalowy galwanizowany DN 225/200 z uszczelką gumową PN 16**
z tuleją kołnierzową 225/200 SDR 11 - 4 szt.
3.- Zasuwa z żeliwa sferoidalnego DN 200 PN 16
z trzpieniem teleskopowym + skrzynka uliczna żeliwna szrywna - 2 szt.
4.- Trójnik kołnierzowy z żeliwa sferoidalnego 200/200/200 PN 16 - 1 szt.
5.- Trójnik redukcyjny kołnierzowy z żeliwa sferoidalnego 200/100/200 PN 16 - 1 szt.
6.- Zasuwa z żeliwa sferoidalnego DN 100 PN 16
z trzpieniem teleskopowym + skrzynka uliczna żeliwna szrywna - 1 szt.
7.- Króciec żeliwny dwukołnierzowy DN 100 , L =900mm PN 16 - 1szt.
8.- Kolano stopowe żeliwne dwukołnierzowe DN 100 PN 16 - 1 szt.
9.- Hydrant nadziemny DN 100 z zabezpieczeniem w przypadku złamania - 1 szt.
10.- Kołnierz stalowy galwanizowany DN 160/150 z uszczelką gumową PN 16
z tuleją kołnierzową 160/150 SDR 11 - 1 szt.
11.- Zasuwa redukcyjna DN 200/150 PN 16
z trzpieniem teleskopowym + skrzynka uliczna żeliwna szrywna - 1 szt.
12.- Rura osłonowa PEHD 355 x 20,1 mm PE 100 SDR 17,6 PN 9 - L=16,5 m
13.- Kolano kołnierzowe żeliwne DN 200 PN 16 90° - 1 szt.

WĘZŁY 29 - 29.1 - 29.2 46 - 46.1 - 46.2
33 - 33.1 - 33.2
37 - 37.1 - 37.2
38 - 38.1 - 38.2

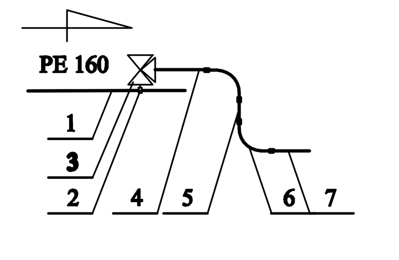

1.- Projektowana sieć wodociągowa z rur PE 160 PN 16
2.- Opaska odcinająca 2" - 1 szt.
3.- Zawór kątowy do przyłącza domowego z odejściem ISO do rur PE 63
z trzpieniem teleskopowym + skrzynka uliczna żeliwna szrywna - 1 szt.
4.- Rura PE 63 SDR11 - L = 8,7 m - 29 - 29.1 L = 1,2 m - 46 - 46.1
L = 0,8 m - 33 - 33.1
L = 1,2 m - 37 - 37.1
L = 1,8 m - 38 - 38.1
5.- Rura PE 63 SDR 11 - L = 2,7 m - 29.1 - 29.2 L = 0,9 m - 46.1 - 46.2
L = 0,8 m - 33.1 - 33.2
L = 0,5 m - 37.1 - 37.2
L = 1,0 m - 38.1 - 38.2
6.- Kolano elektrooporowe PE 63 SDR 11 - 90° - 2 szt.
7.- Istniejące przyłącze z rur PE 63
UWAGA:
W przypadku innego materiału rury przyłącza,
zastosować adapter PE40/materiał przyłącza

WĘZEŁ 20.8 - 20.8.1 - 20.8.2
20.14 - 20.14.1 - 20.14.2

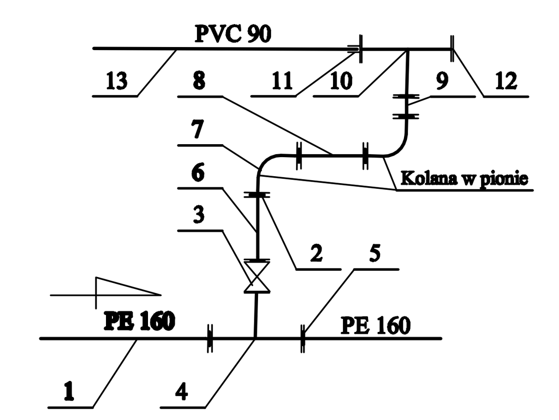

1.- Projektowana sieć wodociągowa z rur PE 225 PN 16
2.- Kołnierz stalowy galwanizowany DN 90/80 z uszczelką gumową PN 16
z tuleją kołnierzową 90/80 SDR 11 - 10 szt.
3.- Zasuwa z żeliwa sferoidalnego DN 80 PN 16
z trzpieniem teleskopowym + skrzynka uliczna żeliwna szrywna - 2 szt.
4.- Trójnik redukcyjny kołnierzowy z żeliwa sferoidalnego 150/80/150 PN 16 - 1 szt.
5.- Kołnierz stalowy galwanizowany DN 160/150 z uszczelką gumową PN 16
z tuleją kołnierzową 160/150 SDR 11 - 2 szt.
6.- Rura PE 90 PN 16, L = 0,9 m - 1 szt.
7.- Kolano PE 90 - 90° - 2 szt.
8.- Rura PE 90 PN 16 - L = dopasować na budowie
9.- Rura PE 90 PN 16, L = 0,9 m - 1 szt.
10.- Trójnik kołnierzowy z żeliwa sferoidalnego 80/80/80 PN 16 - 1 szt.
11.- Kołnierz specjalny z żeliwa do rur PVC DN 80/90 PN 10 - 1 szt.
12.- Kołnierz ślepy DN 80 PN 10 - 1 szt.
13.- Istniejąca sieć wodociągowa z rur PVC 90 w ul. Spokojnej

WĘZEŁ 20.12 - 20.12.1 - 20.12.2

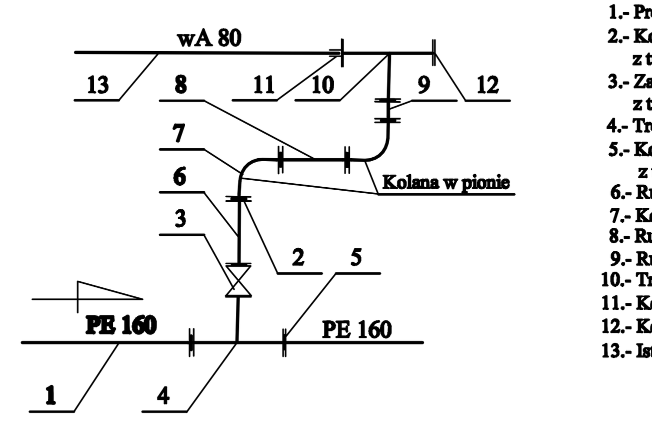

1.- Projektowana sieć wodociągowa z rur PE 225 PN 16
2.- Kołnierz stalowy galwanizowany DN 90/80 z uszczelką gumową PN 16
z tuleją kołnierzową 90/80 SDR 11 - 10 szt.
3.- Zasuwa z żeliwa sferoidalnego DN 80 PN 16
z trzpieniem teleskopowym + skrzynka uliczna żeliwna szrywna - 2 szt.
4.- Trójnik redukcyjny kołnierzowy z żeliwa sferoidalnego 150/80/150 PN 16 - 1 szt.
5.- Kołnierz stalowy galwanizowany DN 160/150 z uszczelką gumową PN 16
z tuleją kołnierzową 160/150 SDR 11 - 2 szt.
6.- Rura PE 90 PN 16, L = 0,6 m - 1 szt.
7.- Kolano PE 90 - 90° - 2 szt.
8.- Rura PE 90 PN 16 - L = dopasować na budowie
9.- Rura PE 90 PN 16, L = 1,0 m - 1 szt.
10.- Trójnik kołnierzowy z żeliwa sferoidalnego 80/80/80 PN 16 - 1 szt.
11.- Kołnierz specjalny z żeliwa do rur żeliwnych DN 80/80 PN 10 - 1 szt.
12.- Kołnierz ślepy DN 80 PN 10 - 1 szt.
13.- Istniejąca sieć wodociągowa z rur żeliwnych DN 80 w ul. Miłej

PRZEDSIĘBIORSTWO EKOLOGICZNE EKO-SOLAR 60-688 POZNAŃ Os. Z. Starego 12A/2 fax/tel: (0-61) 825-12-99 NIP 778-100-09-19 REGON 632011678		INWESTOR Urząd Miasta i Gminy Serock Rynek 21 05 -140 Serock		
OBIEKT: Przebudowa wodociągu w Serocku ul.Pułtuska do Wierzbicy				
RYSUNEK: Schematy węzłów wodociągowych			NR 11	
Stanowisko	Imię i nazwisko	NR UPRAW.	DATA	PODPIS
Projektant	mgr inż. Maria Gładysiak	406/82/PW specjalność: instalac.-inż.	05/2009	
Sprawdzający	mgr inż. Adam Gładysiak	28/PW/81 specjalność: instalac.-inż.	05/2009	
BRANŻA I.S.	STADIUM PB/PW	ROK OPR. 2009	UMOWA PRI.432-32/08	SKALA